DEDALO
înălțimea 1600 mm, lăţime 660 mm. Finisaj Albastru Porumbel Mat (cod. 4P).
Designed by Synthesis Design

Caracteristici tehnice:
- placă radiantă
- filetarea de 1/2" Gas drept
- presiunea maximă admisă 4 bar
- temperatura maximă admisă 95°C

Prețul inclus:
- sistem inovator de legătură hidraulică ascunsă, instalat pe produs, prevăzut cu racorduri pentru branșare cu tuburi din cupru (diametre 12, 14, și 15 mm) i multistrat (14 gros. 2 și 16 gros. 2)
- sistem de fixare pe perete încorporat în coloana produsului
- sistem de iluminare cu led retractabil
- aerisitor

Finisaje disponibile	Majorare de preț
Finisaje IRSAP **(*)**	
Alte RAL	

Coduri finisaje, a se vedea pag. 576

(*) Numai pentru coduri: J8, 16, 1C, Y4, 3V, 2C, 2D, 1B, 4V, 9U, L3, 4D, L6, 8N, J4, 7D, 5V, 3P, 2V, 1V, 9N, 1P, 6V, 4P, 6C, K1, 18, 30, 32.

Conexiunea hidraulică ascunsă ESTE INCLUSĂ ÎN PREŢ

DEDALO este dotat cu un sistem inovator de conexiune hidraulică, ascuns vederii.
Acest tip de conexiune permite mascarea robinetelor şi valorificarea aspectului exterior al corpului de încălzire.
Un alt plus al acestui tip de conexiune îl constituie extrema facilitate de instalare datorată grupului de robinete cu pasul de 50 mm premontat şi testat direct de IRSAP.
Pe conexiunea hidraulică ascunsă poate fi instalat un robinet termostatic (opţional).

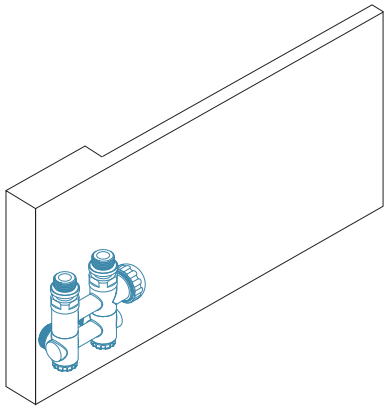

DEDALO P

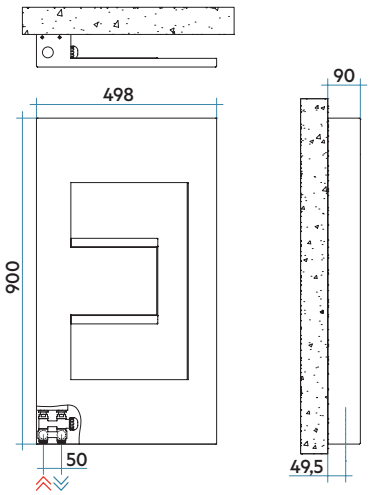

DEDALO L

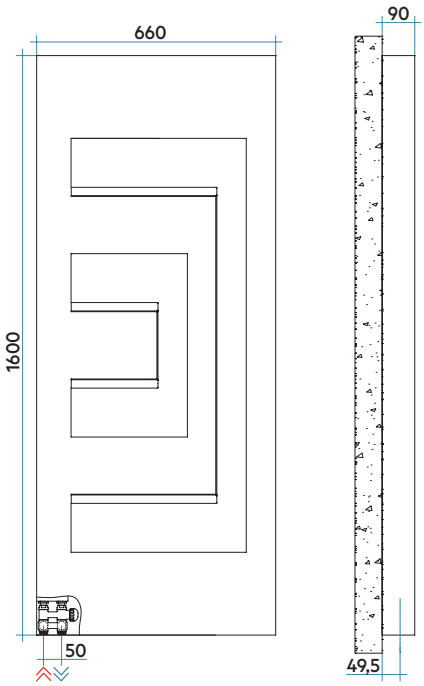

CE 13
EN442-1

EN 442 EURONORM

Modelul	Codul	Adân. mm	Înălţ. H mm	Lăţ. L mm	Inter. L' mm	Greut. Kg	Cap. lt	Puterea Termică (Δt) 60°C **Watt**	50°C Watt	40°C Watt	30°C **Watt***	20°C Watt	Exp. n.
DEDALO	**DEDP049B XX IR ANN**	90	900	498	50	18,0	0,7	**319**	248	182	**122**	70	1,386
	DEDL066B XX IR ANN	90	1600	660	50	23,2	1,4	**827**	665	509	**361**	223	1,194
DEDALO cu lumina	**DEDP049B XX IR ALN - LED-AA**	90	900	498	50	18,0	0,7	**319**	248	182	**122**	70	1,386
	DEDL066B XX IR ALN - LED-AA	90	1600	660	50	23,2	1,4	**827**	665	509	**361**	223	1,194

(*) Graţie prestaţiilor ridicate ale corpurilor încălzitoare Irsap DEDALO, se consideră ideale pentru proiectarea la joasă temperatură un Δt la 30°C

Pentru Δt ≠ de 60°C utilizați formula: $Q=Qn\ (\Delta t / 60)^n$

: J8, 16, 1C, Y4, 3V, 2C, 2D, 1B, 4V, 9U, L3, 4D, L6, 8N, J4, 7D, 5V, 3P, 2V, 1V, 9N, 1P, 6V, 4P, 6C, K1, 18, 30, 32.

Legendă Cod:

DEDALO fără opţiune LED

Lăţime — Codul opțiune culoare

DED P 049 B XX IR ANN

Înălţime — Cod ambalaj

DEDALO cu opţiune LED

Lăţime — Codul opțiune culoare

DED P 049 B XX IR ALN LED-AA — Opţiune pentru configurarea produsului dotat cu LED
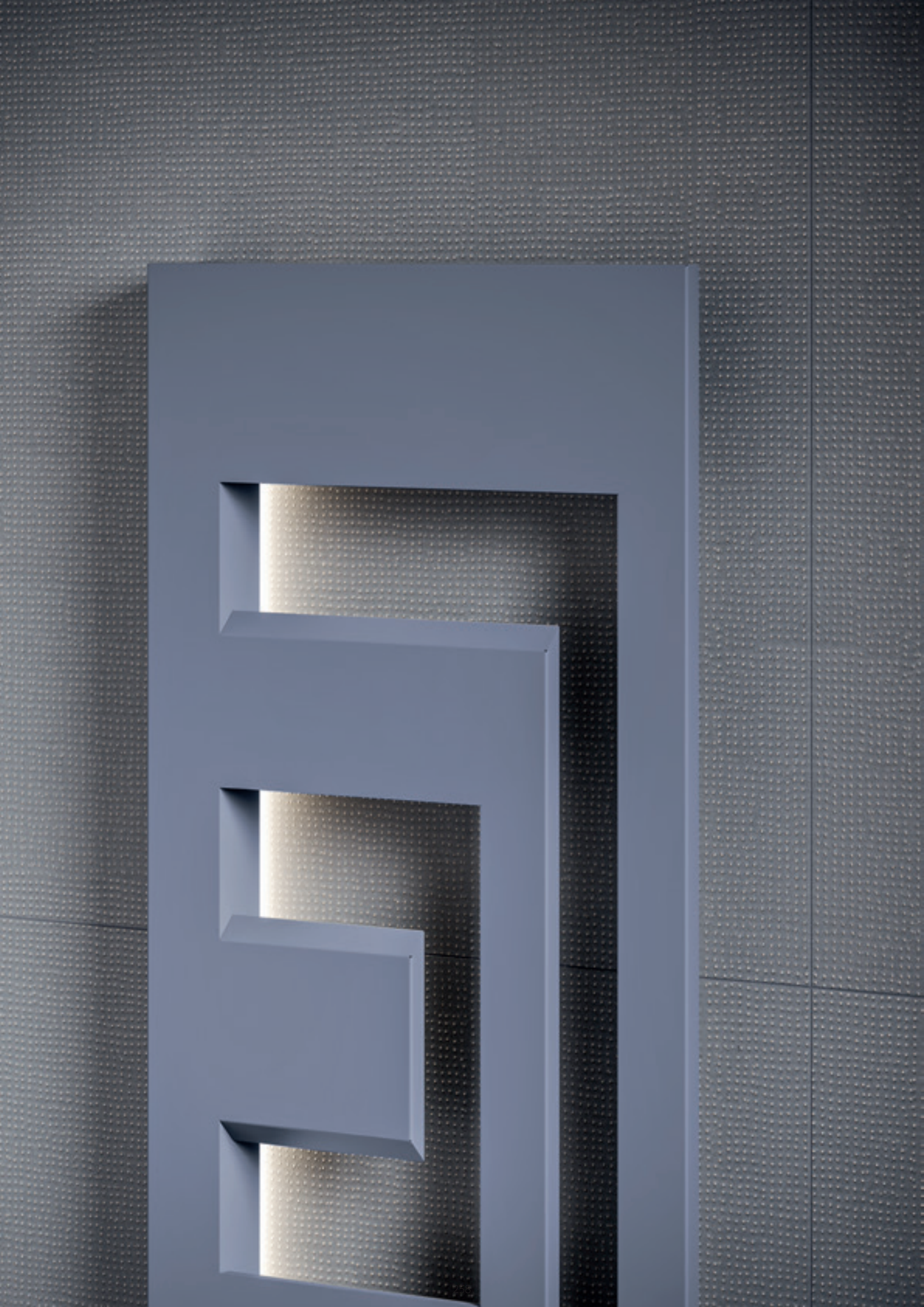
Înălţime — Cod ambalaj