FUNKY_S
înălțimea 1455 mm, lățime 500 mm. Finisaj Negru (cod. 10).

Caracteristici constructive:
- elemente orizontale din oțel Ø 23 mm
- colectoare din oțel Ø 30 mm
- filetarea extremităţii colectorului superior şi inferior 1/2" G dx
- presiunea maximă de lucru admisă 8 bar
- temperatura maximă de lucru admisă 95°C
- conexiune 50 mm
- nu este potrivit pentru instalare cu un sistem cu o singură conductă

Preţurile includ:
- 4 console pentru fixarea pe perete, sudate pe colector, de aceeasi culoare cu caloriferul
- 2 aerisitoare de 1/2" ascunse şi elemente de acoperire

Pentru posibilitatea de a solicita modele personalizate vezi pagina. 562.

Finisaje disponibile	Majorare de preț
Alb Standard	
Finisaje IRSAP	
Alte RAL	

Coduri finisaje, a se vedea pag. 576

Dimensiune de conectare cu robinete Irsap

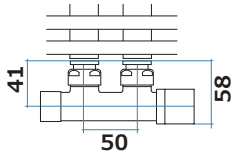

Conexiune reversibilă de 50 mm

Radiatorul poate fi instalat cu colectoare de 50 mm stanga sau dreapta doar prin rotire produsul de 180°.

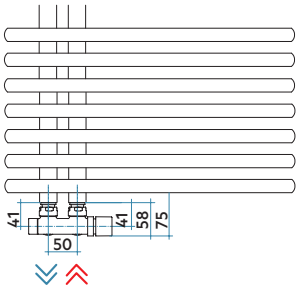

Instalare cu colectori în stânga
Conexiune hidraulică 50 mm

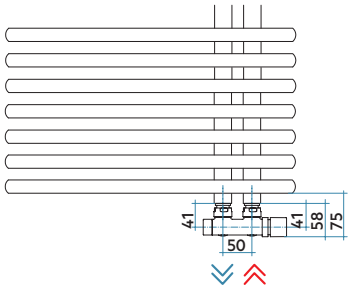

Instalare cu colectori în dreapta
Conexiune hidraulică 50 mm

INSTALARE TIPICĂ PENTRU GAMA DE PRODUSE ASIMMETRICE FOLOSIND O RACORD CU 3 IESIRE PENTRU FUNCȚIONARE MIXTE

cota A pentru tur - retur în unghi drept IRSAP = 40 mm. Cod. VALKROSQUCUXX

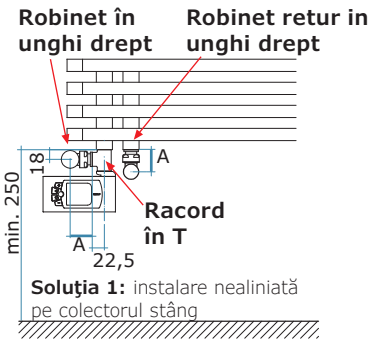

Soluţia 1: instalare nealiniată pe colectorul stâng

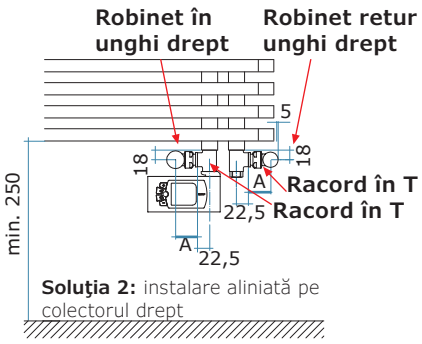

Soluţia 2: instalare aliniată pe colectorul drept

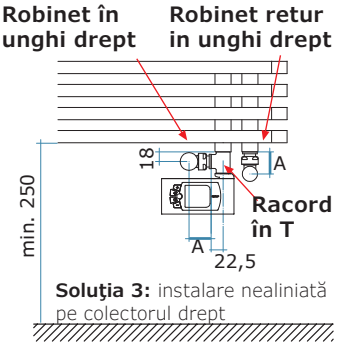

Soluţia 3: instalare nealiniată pe colectorul drept

INSTALARE TIPICĂ PENTRU GAMA DE PRODUSE ASIMMETRICE CU UTILIZAREA ROBINETE ECONOMISITOARE DE SPAŢIU PENTRU FUNCȚIONARE MIXTE

Cod de comandă:
VALKROSQMISTS01

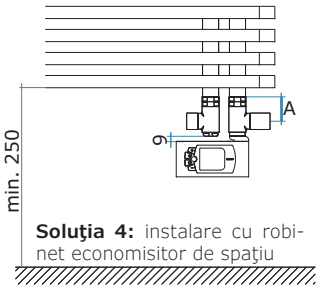

Soluţia 4: instalare cu robinet economisitor de spaţiu

Cod de comandă:
VALKROSQMIST01

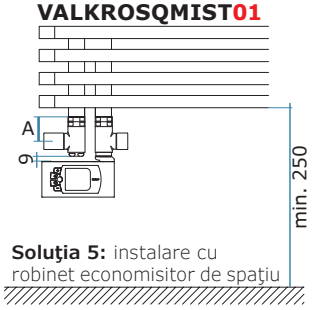

Soluţia 5: instalare cu robinet economisitor de spaţiu

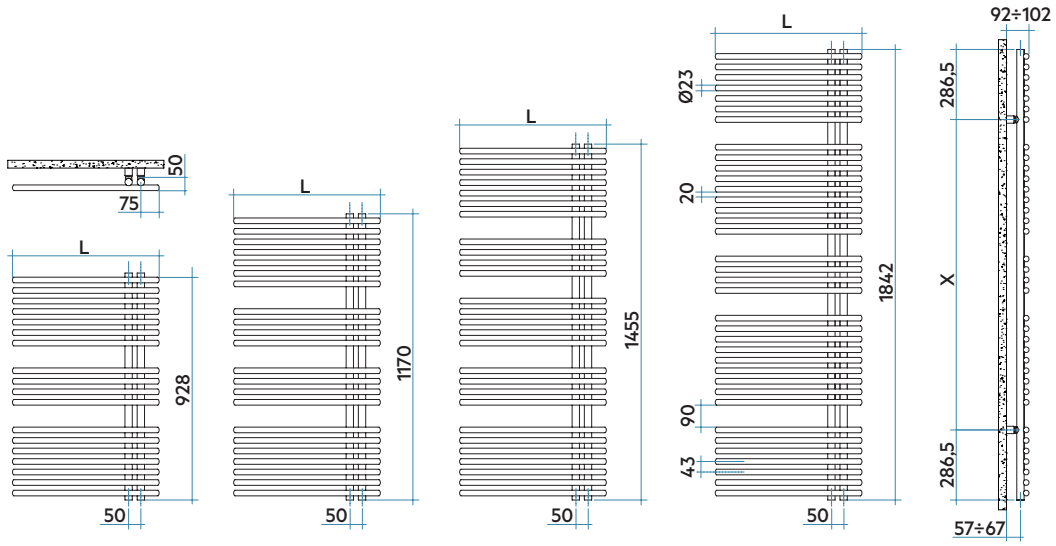

L mm	H mm	X mm
500	928	355
500	1170	597
500 600	1455	882
600	1842	1269

CE 23 EN442-1 EN 442 EURONORM

Modelul	Codul	Adân. mm	Înălț. mm	Lăț. mm	Inter. mm	Greut. Kg	Cap. lt	Puterea Termică (Δt) 60°C **Watt**	50°C Watt	40°C Watt	30°C **Watt***	20°C Watt	Exp. n.	Func. Mixtă Watt
928 18 țevi 2 spații	**YRS050 B 01 IR 01 NNN**	50	928	500	50	8,6	3,6	**523**	414	311	**216**	128	1,278	400
1170 22 țevi 3 spații	**YRM050 B 01 IR 01 NNN**	50	1170	500	50	10,8	4,2	**629**	497	372	**257**	152	1,293	400
1455 27 țevi 4 spații	**YRL050 B 01 IR 01 NNN**	50	1455	500	50	13,4	5,2	**775**	611	457	**314**	185	1,304	700
	YRL060 B 01 IR 01 NNN	50	1455	600	50	15,2	6,1	**898**	706	526	**359**	210	1,322	700
1842 36 țevi 4 spații	**YRG060 B 01 IR 01 NNN**	50	1842	600	50	19,7	8,0	**1104**	868	647	**443**	259	1,318	1000

Pentru Δt ≠ de 60°C utilizați formula: $Q=Qn\ (\Delta t / 60)^n$

(*) Grație prestațiilor ridicate ale corpurilor încălzitoare Irsap FUNKY_S, se consideră ideale pentru proiectarea la joasă temperatură un Δt la 30°C

Legendă Cod:

Lățime — Cod culoare Alb Standard - pentru un cod cu culoarea diferită vezi partea internă a coperții

YR S 050 B 01 IR 01 NNN

Înălțime — Cod ambalaj — Cod branșament hidraulic

Accesorii decorative şi tehnice

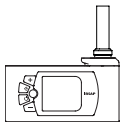

Controlul eletronic
Pag. 558

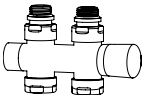

Kit Robinet tur-retur
Pag. 538

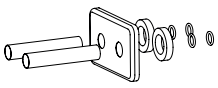
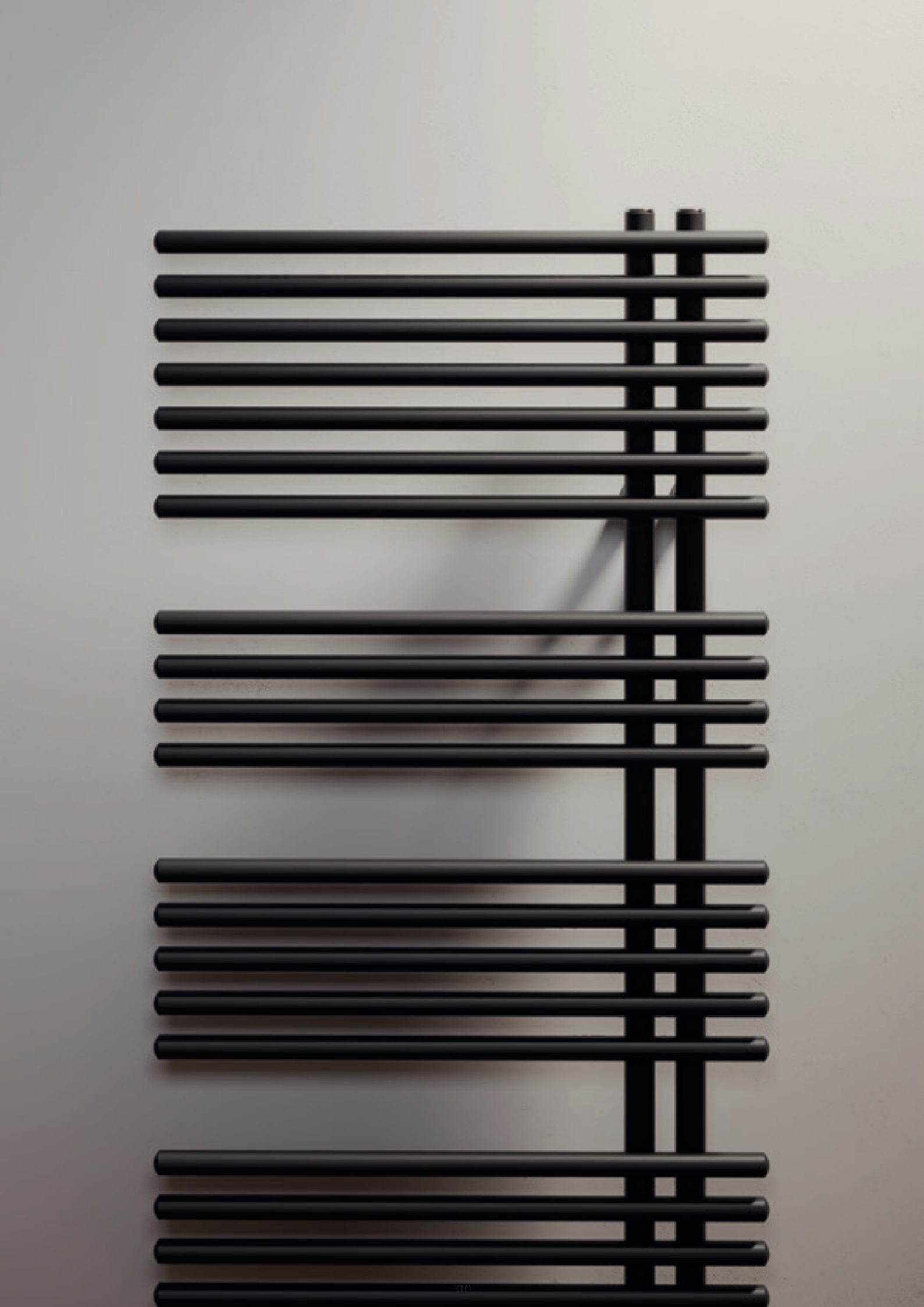
Kit elemente de acoperire a țevilor
Pag. 545